C.I. TIPO A

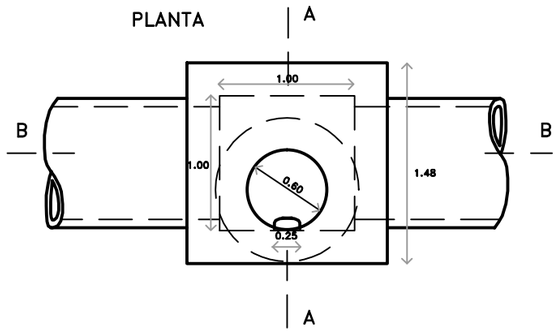

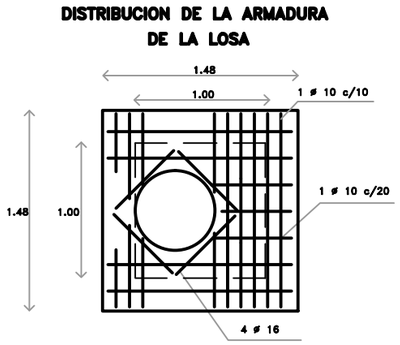

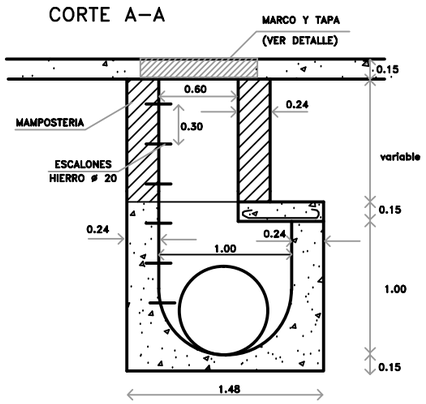

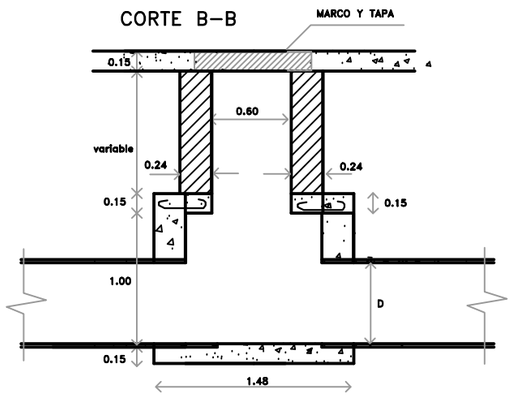

C.I. TIPO B

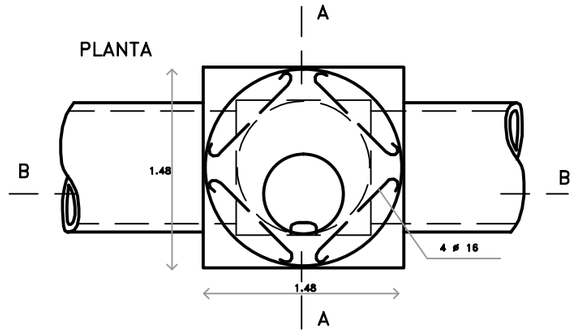

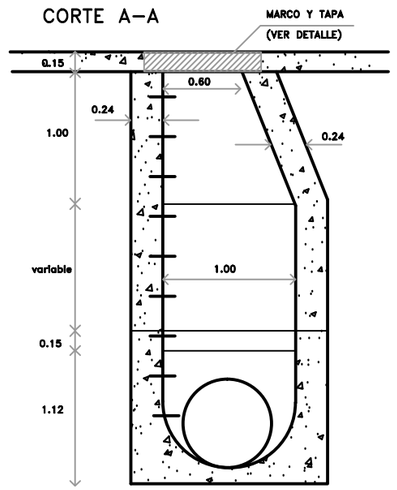

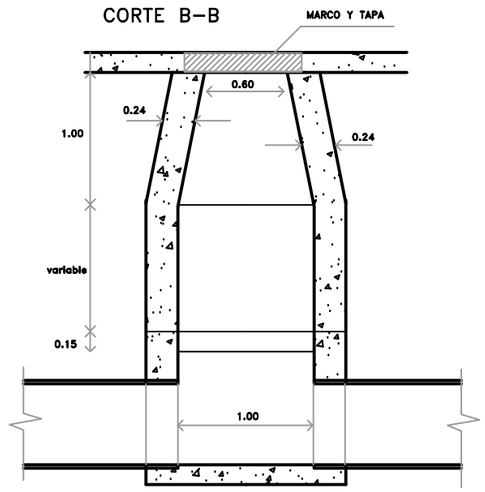

Localidad CIUDAD DE LINCOLN			Municipalidad de Lincoln
DESAG¦ E PLUVIALES CALLE POSADAS			
plano CAMARAS DE INSPECCION	fecha: 2018	NÜ 04	
SECRETARôA OBRAS y SERVICIOS PÐBLICOS Sec. Arq Roberto Cosentino	escala S/E		Intendente Dr. Salvador Serenal